Com.in

L'évènement au quotidien

MUNICIPALES 2026





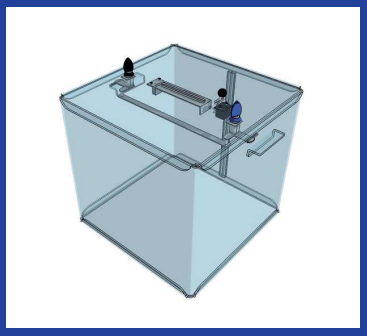















R.F

31-33 Bd Rougier - 13004 Marseille • 04 86 94 09 18 • comin.drapeaux@wanadoo.fr

ÉCHARPES D'ÉLUS ET COFFRETS

ÉCHARPES D'ÉLUS

Maire / Adjoint / Conseiller Municipal

Fabrication française

Modèles :

Maire :	Glands et coulant Or
1er Adjoint :	Gland Or et Argent, coulant Argent
Adjoint :	Glands et coulant Argent
Conseiller Municipal :	Glands et coulant Argent

Étoffe :

Tissu Ottoman véritable pour les écharpes tricolores et bicolores
Satin 150 à 220 g/m² pour les écharpes personnalisées imprimées
Tailles : 160 - 180 - 200 cm / **Laize :** 11 cm.

Glands et coulant :

Véritable Fil Or ou Argent

Finition :

"Tête Poire" (Tricolores), "Tête roulée" (Conseillers Municipaux)



Maire Adjoint

ÉCHARPE AVEC COFFRET

Écharpe avec **Coffret "Classique"**

Coffret bleu marine
Marquage RF et palmes + liseré Bleu-Blanc-Rouge
Écharpe conditionnée dans du papier de soie
Dimensions : 22.5 x 14.5 x 6 cm



Écharpe avec **Coffret "Prestige"**

Coffret bleu marine, avec fermeture magnétique
Marquage RF et palmes
Écharpe présentée sur du satin bleu
Dimensions : 24 x 20 x 7 cm



FRANCO de port à partir de 200 euros HT

31-33 Bd Rougier - 13004 Marseille • 04 86 94 09 18 • comin.drapeaux@wanadoo.fr

COLLIERS, INSIGNES, COCARDES, CARTES D'ÉLUS

COLLIER de Maire et d'Adjoint



Étoffe "Bleu-Blanc-Rouge" en tissu Ottoman
Longueur : 63 cm, Largeur : 8 cm
Médaille "Marianne", Ø : 7 cm,
en bronze Doré (Maire) ou Argenté (Adjoint)
Chaîne assortie à la Médaille : en option
Livré avec un coffret
Nous consulter

INSIGNES

En métal doré et argenté



Broches Ø 4 cm
"Soleil" :
"Soleil et feuillages" :
"Soleil et feuillages avec faisceaux" :
Fixation épingle



Pin's /Boutonnière "Classique" h : 15 mm
Fermeture papillon

COCARDES POUR VÉHICULE

Cocardes tricolores avec mention RF + rang. Finition dorée ou argentée

Magnétique



Aluminium, Ø 8 cm

Double-ventouse



Emaillée, Ø 7.5 cm

Ventouse



Plexiglas, Ø 8 cm

Electrostatique



PVC souple, Ø 9.4 cm

CARTES D'ÉLUS



Matière : Pentaprint PVC (idem Carte Bancaire)
Dimensions : 74 x 105 mm
Impression recto / Verso + zone d'écriture
Coins arrondis
Conditionnement sous pochette PVC transparente
La carte est à remplir et doit être visée par le Préfet

FRANCO de port à partir de 200 euros HT

31-33 Bd Rougier - 13004 Marseille • 04 86 94 09 18 • comin.drapeaux@wanadoo.fr

URNES ET ISOLOIRS

• URNES ELECTORALES

Conformes au Code électoral. Sécurisées, Transparentes, Incassables

Avec compteur. Serrures actionnées par 2 clefs différentes. Double des clefs fourni.
Poignées de transport en acier. Urnes empilables / superposables

Modèle en Polycarbonate

Bulletins
600 - 800
1200 - 1600
2000 - 2500



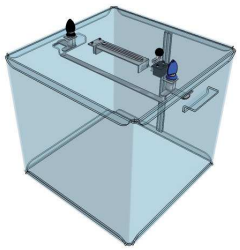

Modèle en Plexiglas PMMA

Bulletins
800 - 1000
1200 - 1600
1600 - 2000





• ISOLOIRS

Equipements réglementaires. Résistants, faciles à monter, livrés avec Notice et Outils
Tarifs, dimensions, poids, montage : Nous consulter

1



2



A partir d'un isoloir de départ, un ou plusieurs isoloirs peuvent être raccordés à la suite

Structure en Aluminium anodisé satiné
Parois en Mélaminé blanc, ép 8mm / Gamme Standard
ou en Carton alvéolaire blanc / Gamme Eco / + léger
Rideaux occultants en PVC Gris, classement feu M1
Tablette fixe rabattable en Acier laqué Noir grainé

3



4



Différents modèles :

1. Isoloir de départ
2. Isoloir raccordable
3. Isoloir PMR (personnes à mobilité réduite)
4. Isoloir pliant

Option : Gamme FLX (montage sans outils)

Frais de port : Port en sus

31-33 Bd Rougier - 13004 Marseille • 04 86 94 09 18 • comin.drapeaux@wanadoo.fr

POTELETS, TABLES, CHAISES

• POTELETS GUIDE-FILES

Pour l'accueil du public, les files d'attente
Vendus par paire

Potelet à sangle

En métal Noir ou Chromé
Sangle retractable de 2 m,
noire ou rouge
Autres couleurs et longueurs
sur demande







Options :

Panneau indicateur

En métal noir ou chromé,
à clipser sur le potelet
Horizontal ou Vertical
Format A4 ou A3



Potelet prestige, en métal doré ou chromé avec cordon en velours : Nous consulter

• TABLES

En HDPE. Pliantes et empilables

Utilisation en Extérieur ou en Intérieur
Légères et Résistantes - Manipulation aisée - Longévité

Plateau en Polyéthylène, haute densité, traité anti-UV
Structure en Acier, peinture époxy. Piètements encastrables dans le plateau
Patins antidérapants. Double traverse de renfort sous le plateau
Résistant aux chocs, intempéries et aux fissures
Différentes dimensions
Tarifs dégressifs selon les quantités

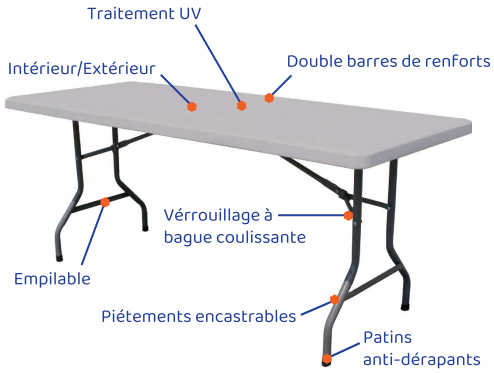

• CHAISES

Chaises pliantes et attachables, pour utilisation en Intérieur et en Extérieur

Structure en Acier renforcé, peinture époxy, assise en Polypropylène moulé
Système d'évacuation d'eau. Patins Antidérapants

Modèle Lucy

L 47,5 cm x P 47 cm x H 81 cm
Poids : 3,8 Kg
Système d'attaches latérales
Classement possible en M2
Poignée de préhension
Différents coloris
Tarifs dégressifs selon les quantités



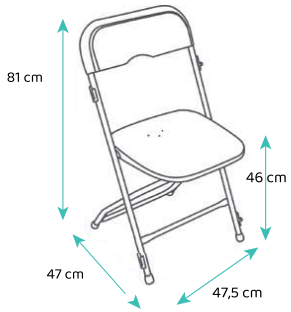

Potelets, Tables et chaises : Autres modèles, Chariots de transport et de rangement.
Nous consulter

Frais de port : Port en sus

31-33 Bd Rougier - 13004 Marseille • 04 86 94 09 18 • comin.drapeaux@wanadoo.fr